Regały

RG - 2 X 120 A

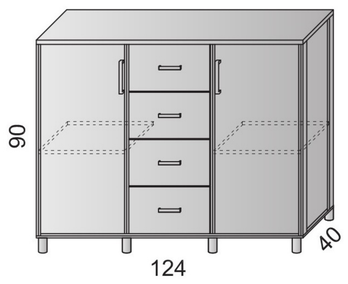

RG - 2 X 120B

RG - 2 X 160E

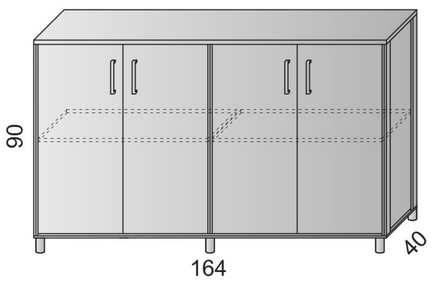

RG - 2 X 160F

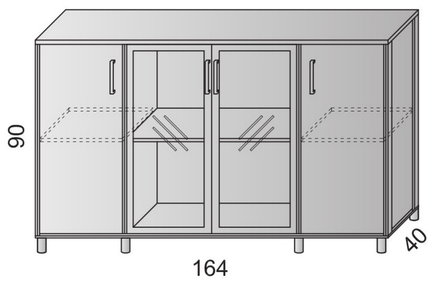

RG - 2 X 160G

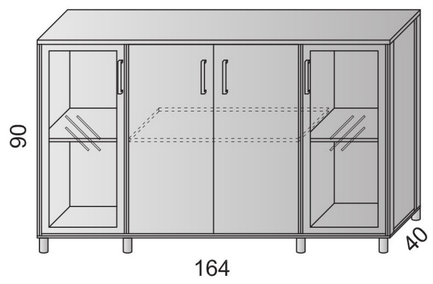

RG - 2 X 160H

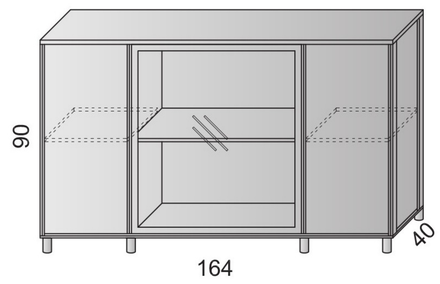

RG - 2 X 220M

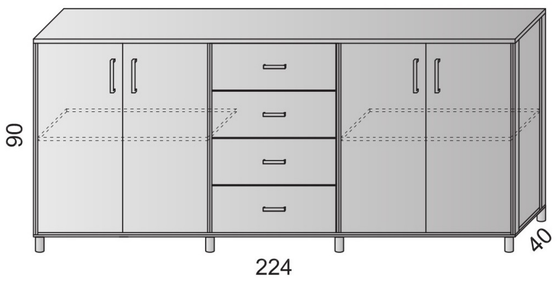

RG - 2 X 240R

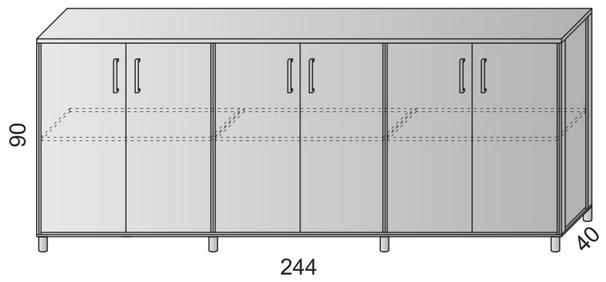

RG - 2 X 240S

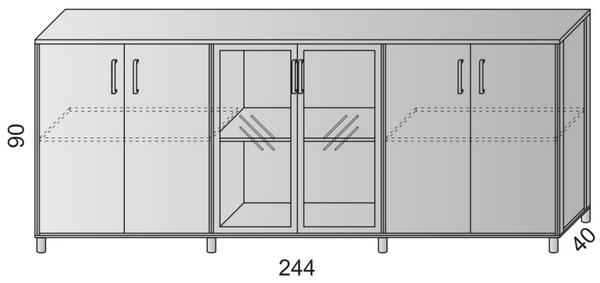

RG - 2 X 240T

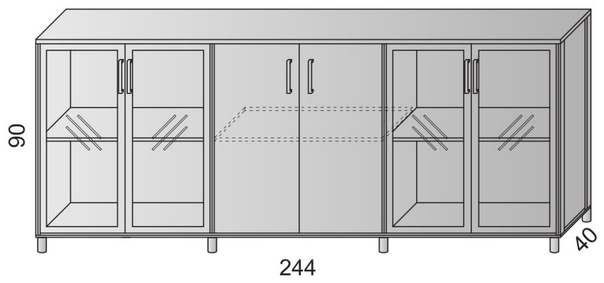

RG - 3 x 120A

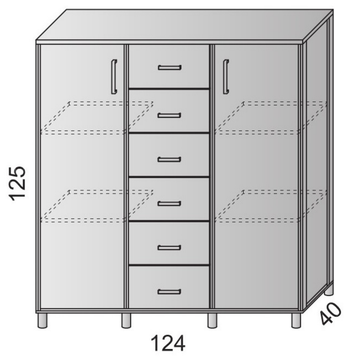

RG - 3 x 120B

RG - 3 x 140C

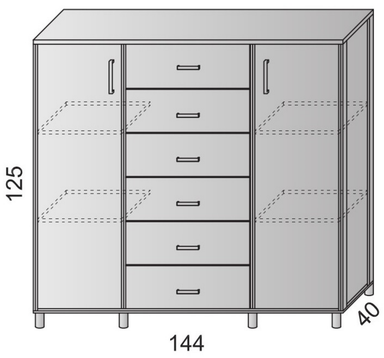

RG - 3 x 140D

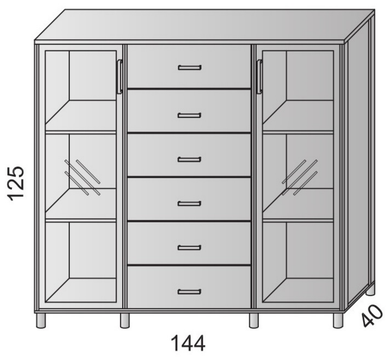

RG - 3 X 160E

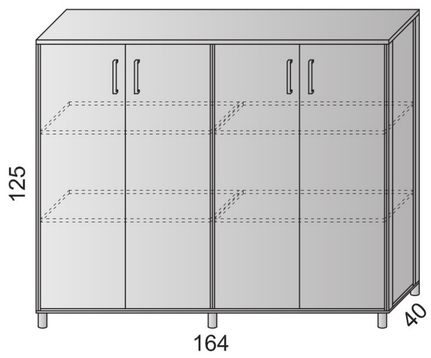

RG - 3 X 160F

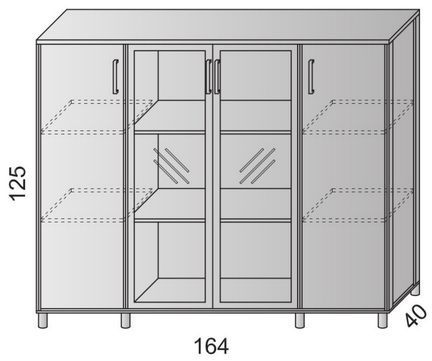

RG - 3 X 160G

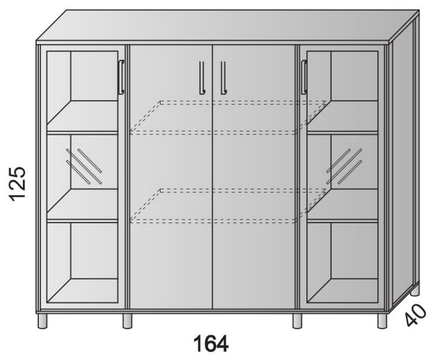

RG - 3 X 160H

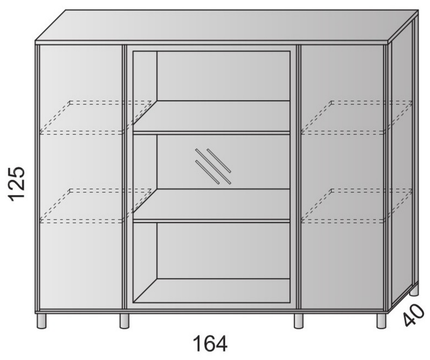

RG - 3 X 220M

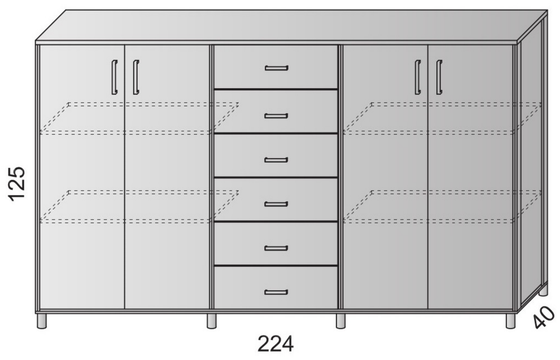

RG - 3 X 220P

RG - 3 X 240R

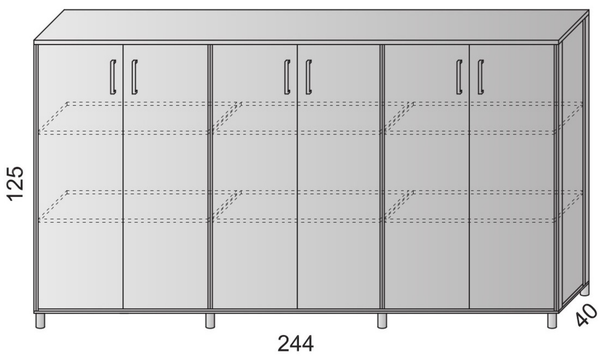

RG - 3 X 240S

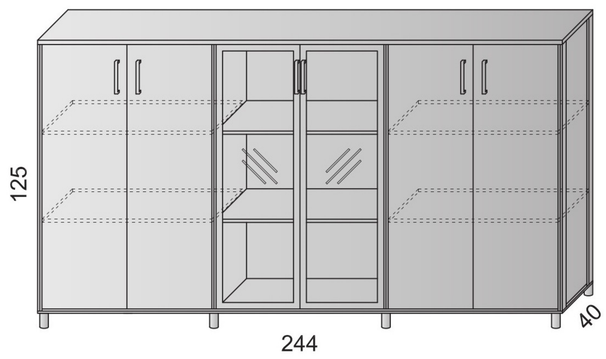

RG - 3 X 240T

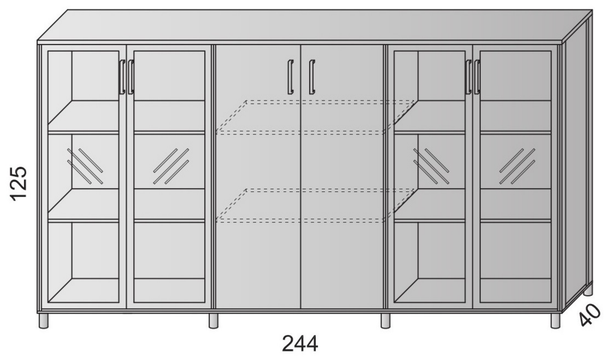

RG - 4 X 160A

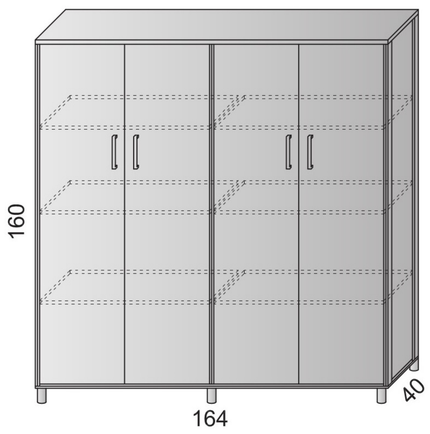

RG - 4 X 160B

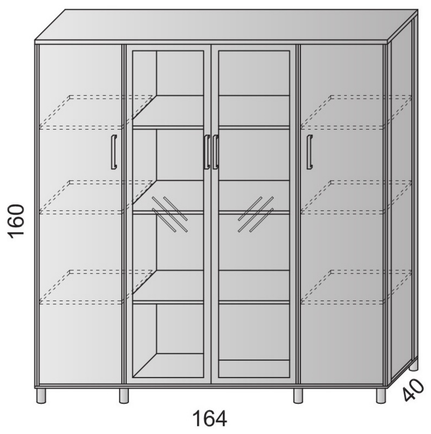

RG - 4 X 160C

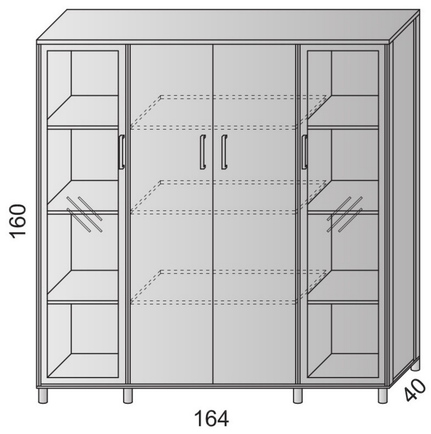

RG - 4 X 160D

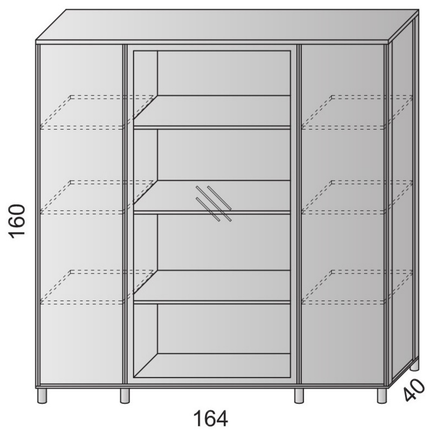

RG - 4 X 240F

RG - 4 X 240G

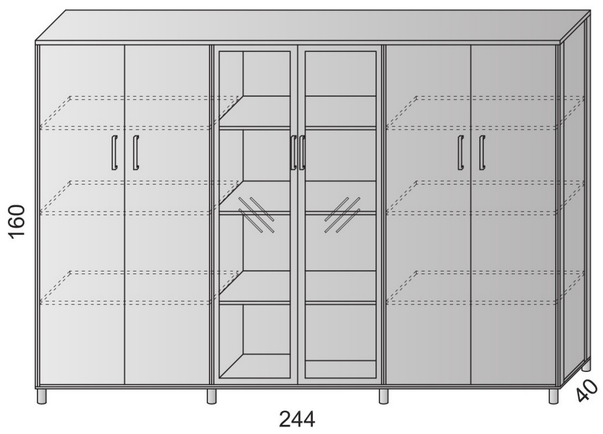

RG - 4 X 240H

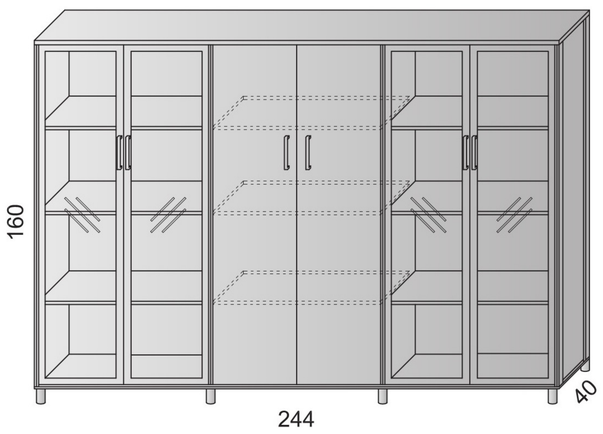

Regały z drzwiami płytowymi są wyposażone w zamki. W przypadku drzwi szklonych zamki dostępne za dopłatą.

Producent zastrzega sobie prawo do wprowadzania zmian w zakresie danych technicznych.